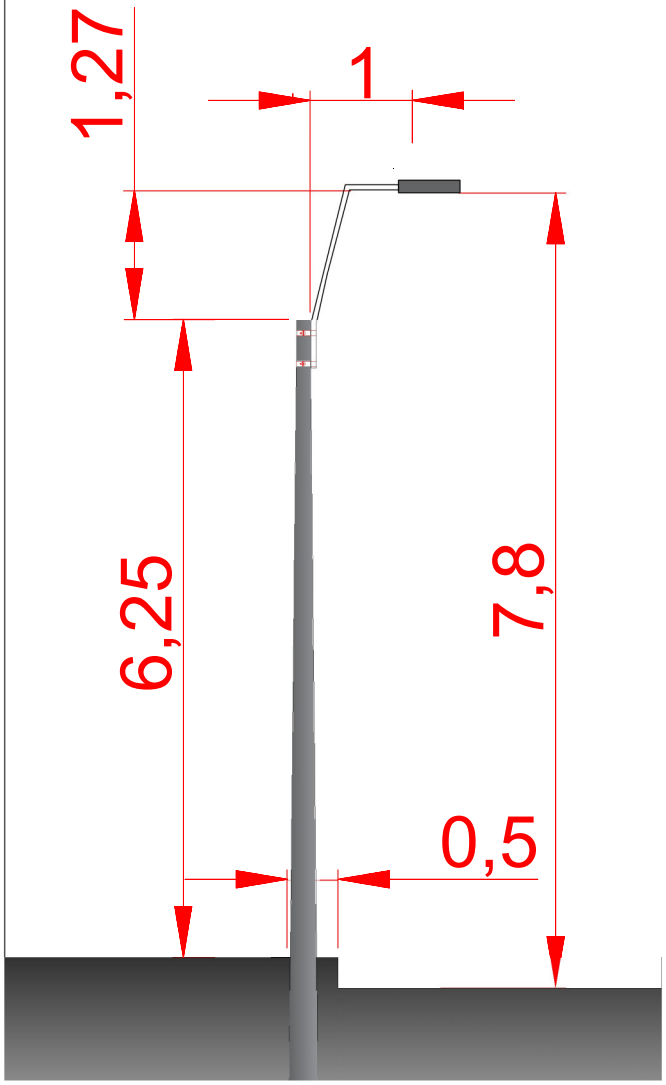

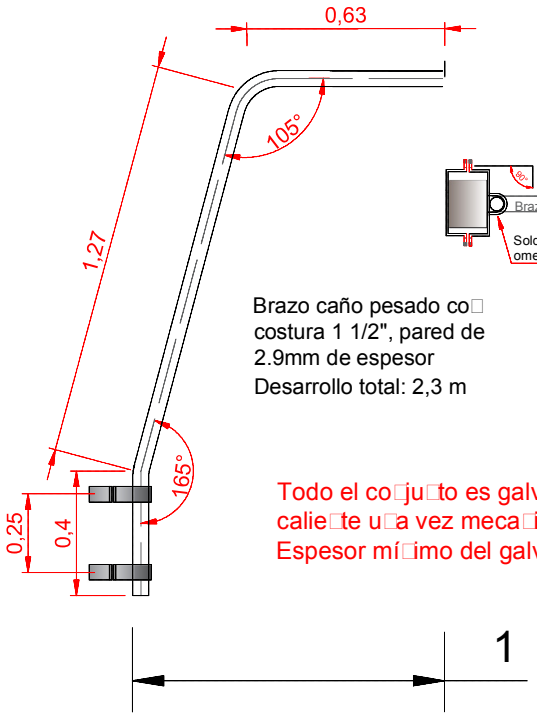

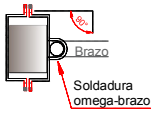

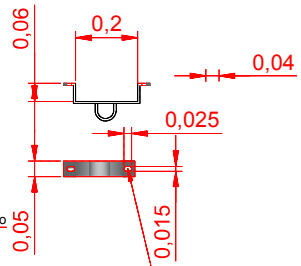

Abrazadera e□ pla□chuela de 2 x 3/8", soldada al caño co□ doble cordó□

Brazo caño pesado co□ costura 1 1/2", pared de 2.9mm de espesor
Desarrollo total: 2,3 m

Corredera para buló□ de fijació□ de 1/2" galva□izado e□ calie□te

Los bulo□es debera□ de ser de u□ largo □o me□or a 4" co□ rosca e□ total del largo y galva□izados e□ calie□te al igual que las tuercas y co□tratuercas co□ dos ara□delas pla□as y u□a de presió□ por buló□

Todo el co□ju□to es galva□izado e□ calie□te u□a vez meca□izado y soldado.
Espesor mí□imo del galva□izado 80 micras

COLUMNAS DE 7.5

Conformación de brazos B° OLIMPICO

Ing.Marcelo Etcheverry
Oficina Técnica A.P
16/07/2021